男子ダブルス(No 1)

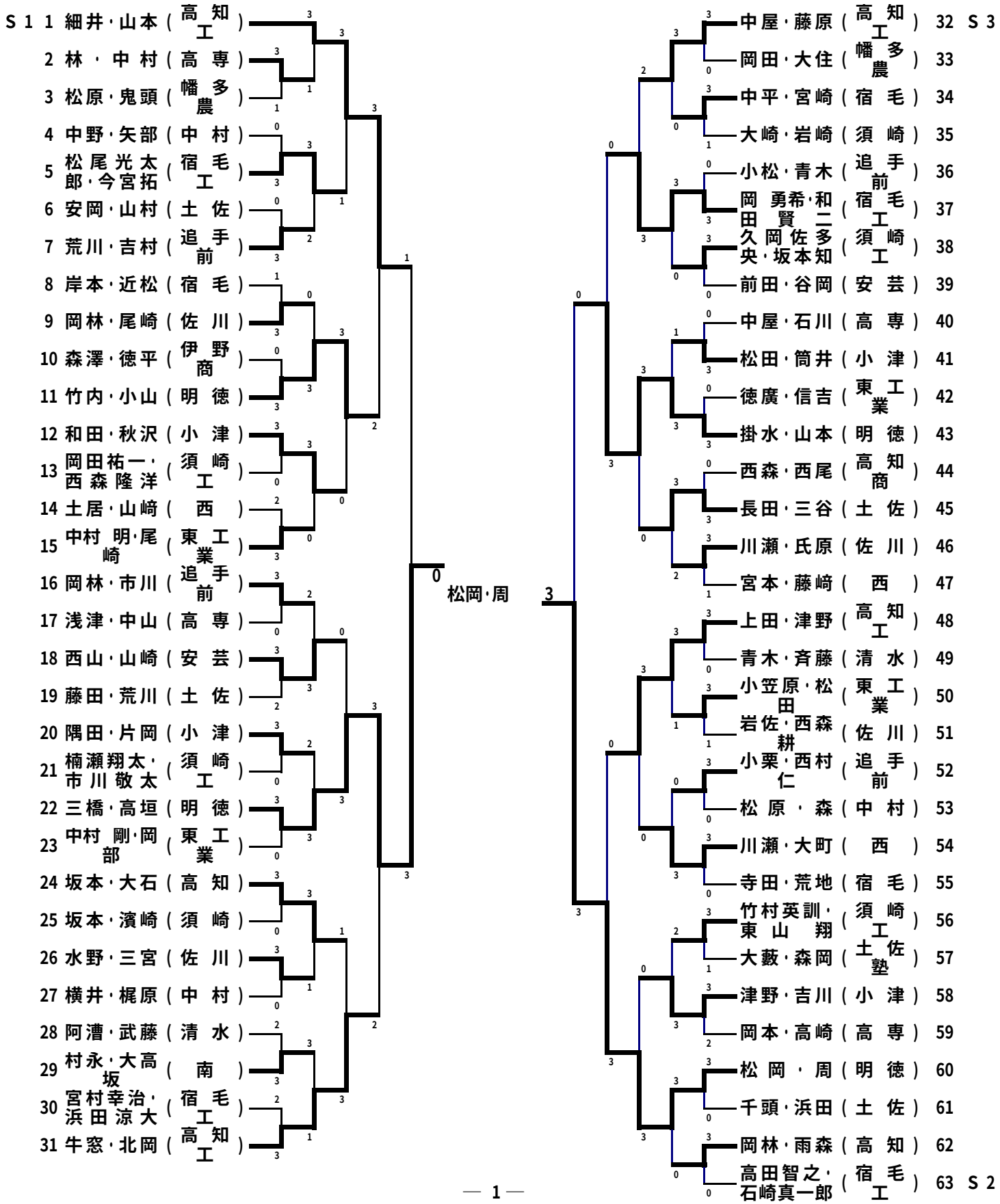
S 1 1 細井・山本（高知工）
2 林・中村（高専）
3 松原・鬼頭（幡多農）
4 中野・矢部（中村）
5 松尾光太郎・今宮拓（宿毛工）
6 安岡・山村（土佐）
7 荒川・吉村（追手前）
8 岸本・近松（宿毛）
9 岡林・尾崎（佐川）
10 森澤・徳平（伊野商）
11 竹内・小山（明徳）
12 和田・秋沢（小津）
13 岡田祐一・西森隆洋（須崎工）
14 土居・山崎（西）
15 中村明・尾崎（東工業）
16 岡林・市川（追手前）
17 浅津・中山（高専）
18 西山・山崎（安芸）
19 藤田・荒川（土佐）
20 隅田・片岡（小津）
21 楠瀬翔太・市川敬太（須崎工）
22 三橋・高垣（明徳）
23 中村剛・岡部（東工業）
24 坂本・大石（高知）
25 坂本・濱崎（須崎）
26 水野・三宮（佐川）
27 横井・梶原（中村）
28 阿漕・武藤（清水）
29 村永・大高坂（南）
30 宮村幸治・浜田涼大（宿毛工）
31 牛窓・北岡（高知工）
0 松岡・周
3
32 中屋・藤原（高知工） S 3
33 岡田・大住（幡多農）
34 中平・宮崎（宿毛）
35 大崎・岩崎（須崎）
36 小松・青木（追手前）
37 岡田勇希・和賢二（宿毛工）
38 久岡佐多央・坂本知（須崎工）
39 前田・谷岡（安芸）
40 中屋・石川（高専）
41 松田・筒井（小津）
42 徳廣・信吉（東工業）
43 掛水・山本（明徳）
44 西森・西尾（高知商）
45 長田・三谷（土佐）
46 川瀬・氏原（佐川）
47 宮本・藤崎（西）
48 上田・津野（高知工）
49 青木・斉藤（清水）
50 小笠原・松田（東工業）
51 岩佐・西森耕（佐川）
52 小栗・西村仁（追手前）
53 松原・森（中村）
54 川瀬・大町（西）
55 寺田・荒地（宿毛）
56 竹村英訓・東山翔（須崎工）
57 大藪・森岡（土佐塾）
58 津野・吉川（小津）
59 岡本・高崎（高専）
60 松岡・周（明徳）
61 千頭・浜田（土佐）
62 岡林・雨森（高知）
63 高田智之・石崎真一郎（宿毛工） S 2