# 女子シングルス(No 1)

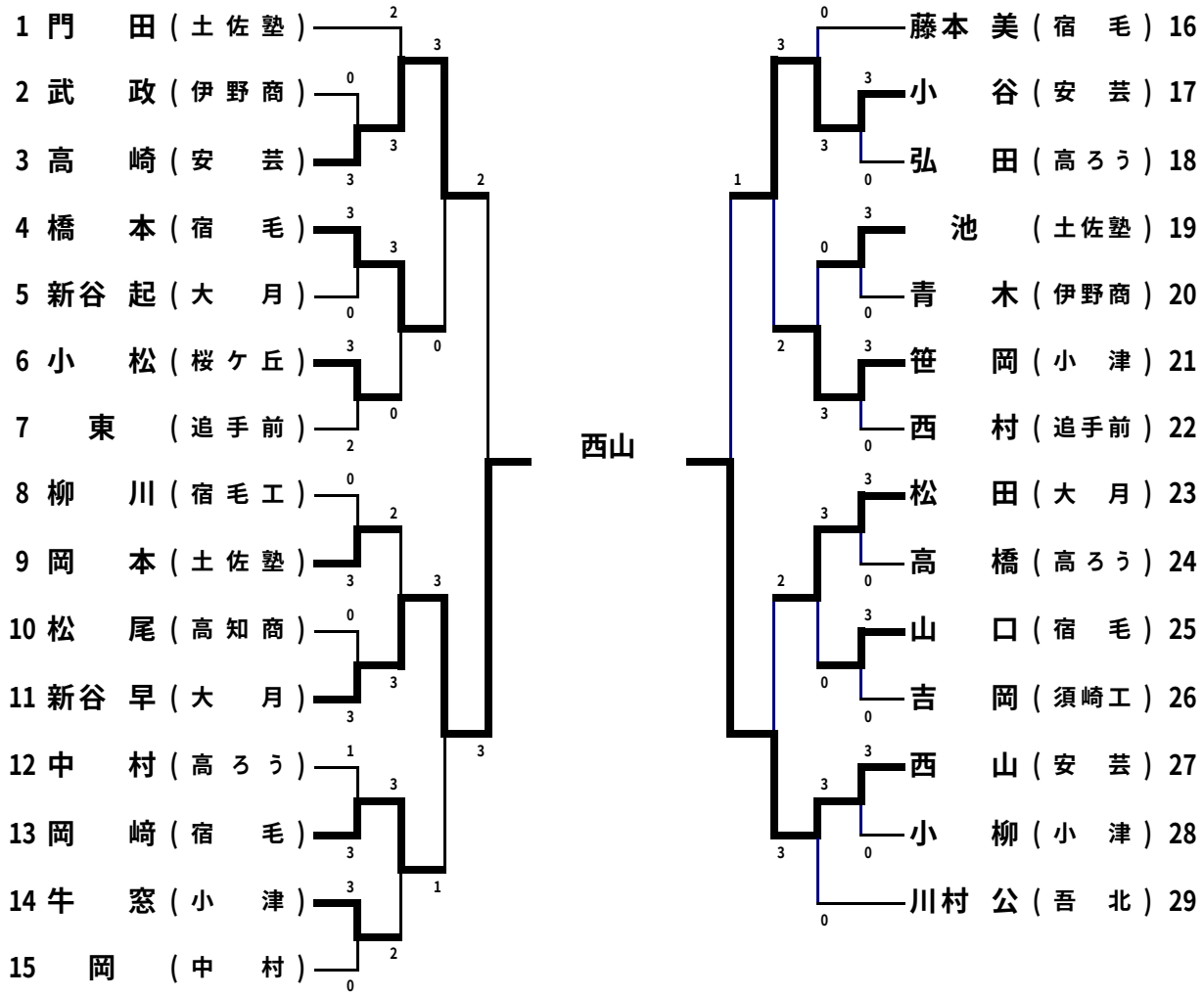
1 門　田（土佐塾）
2 武　政（伊野商）
3 高　崎（安　芸）
4 橋　本（宿　毛）
5 新谷 起（大　月）
6 小　松（桜ケ丘）
7　東　（追手前）
8 柳　川（宿毛工）
9 岡　本（土佐塾）
10 松　尾（高知商）
11 新谷 早（大　月）
12 中　村（高ろう）
13 岡　崎（宿　毛）
14 牛　窓（小　津）
15　岡　（中　村）
西山
藤本 美（宿　毛）16
小　谷（安　芸）17
弘　田（高ろう）18
池　（土佐塾）19
青　木（伊野商）20
笹　岡（小　津）21
西　村（追手前）22
松　田（大　月）23
高　橋（高ろう）24
山　口（宿　毛）25
吉　岡（須崎工）26
西　山（安　芸）27
小　柳（小　津）28
川村 公（吾　北）29