男子シングルス(No 1)

S 1 1 清　水（愛知工業大）
2 川　瀬（佐　川　高）
3 秋　沢（小　津　高）
4 筒　井（西　部　中）
5 井　筒（明　　徳）
6 金　子（須　崎　工）
7 谷　本（宿毛卓愛）
8 山　本（法　政　大）
9 信　吉（東　工　業）
10 清　水（高　　専）
11 今　度（高　知　大）
12 成　澤（吾北体育会）
13 浜　田（小　津　高）
14 森　脇（高　知　高）
15 山　田（高知工業）
16 篠　崎（明　　徳）
17 山　崎（東　工　業）
S 9 18 松　本（明　治　大）
19 松　田（東　工　業）
20 片　岡（小　津　高）
21 武　政（附　属　中）
22 川　瀬（西　　高）
23 金　堂（須　崎　工）
24 福　岡（高知工業）
25 三　浦（キングコング）
26 山　本（FirstStep）
27 北　岡（東　工　業）
28 野　津（西　部　中）
29 山　田（小　津　高）
30 竹　村（須　崎　工）
31 西　森（城　北　中）
32 岡　崎（高　　専）
S 8 33 掛　水（明　　徳）

34 和　田（小　津　高） S 5
35 政　岡（須　崎　工）
36 早　藤（高　知　大）
37 上　田（高知工業）
38 川　村（東　工　業）
39 中久保（小　津　高）
40 大　石（高　知　高）
41 高垣　裕（明　　徳）
42 松　本（小　津　高）
43 豊　永（TOSA）
44 水　野（佐　川　高）
45 石　黒（土　佐　塾）
46 岡　部（東　工　業）
47 岡　田（高知工業）
48 村　永（高　知　南）
49 市　川（西　部　中）
50 有　澤（FirstStep）
51 馬　地（東　工　業）
52 矢　間（高知工科大）
53 大　倉（岡　豊　高）
54 三　橋（明　　徳）
55 吉　川（小　津　高）
56 西森　紀（須　崎　工）
57 井　保（大阪経法大）
58 中　屋（高　　専）
59 公　文（小　津　高）
60 上　塚（高　知　大）
61 市　川（須　崎　工）
62 山　本（高知工業）
63 中　平（西　部　中）
64 和　田（明　　徳）
65 川　口（専　修　大） S 4

男子シングルス(No 2)

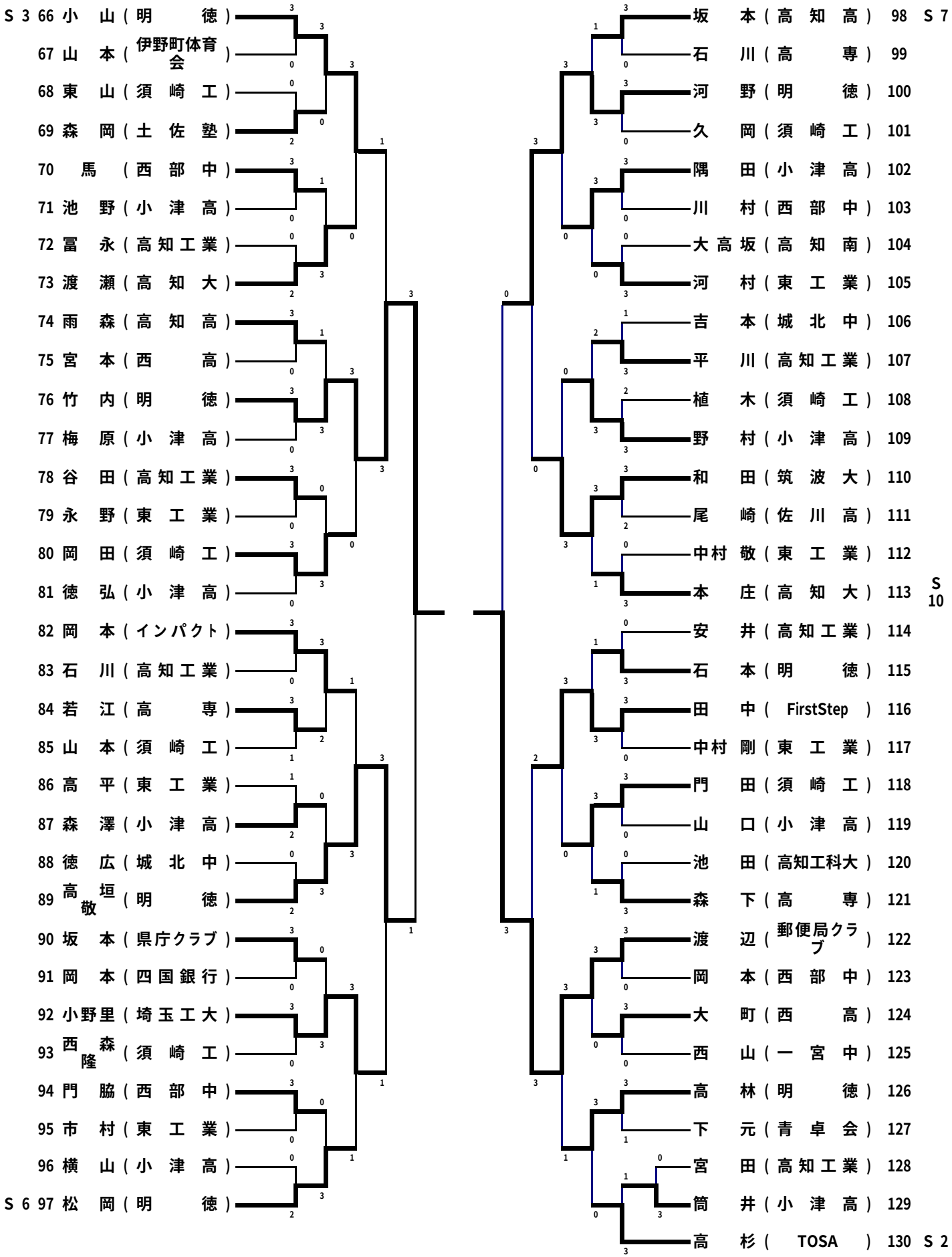

	竹内	和田	清水	渡辺	勝敗	順位
竹内		1-3	3-0	3-1	2-1	2
和田	3-1		3-1	3-0	3-0	1
清水	0-3	1-3		1-3	0-3	4
渡辺	1-3	0-3	3-1		1-2	3