女子シングルス

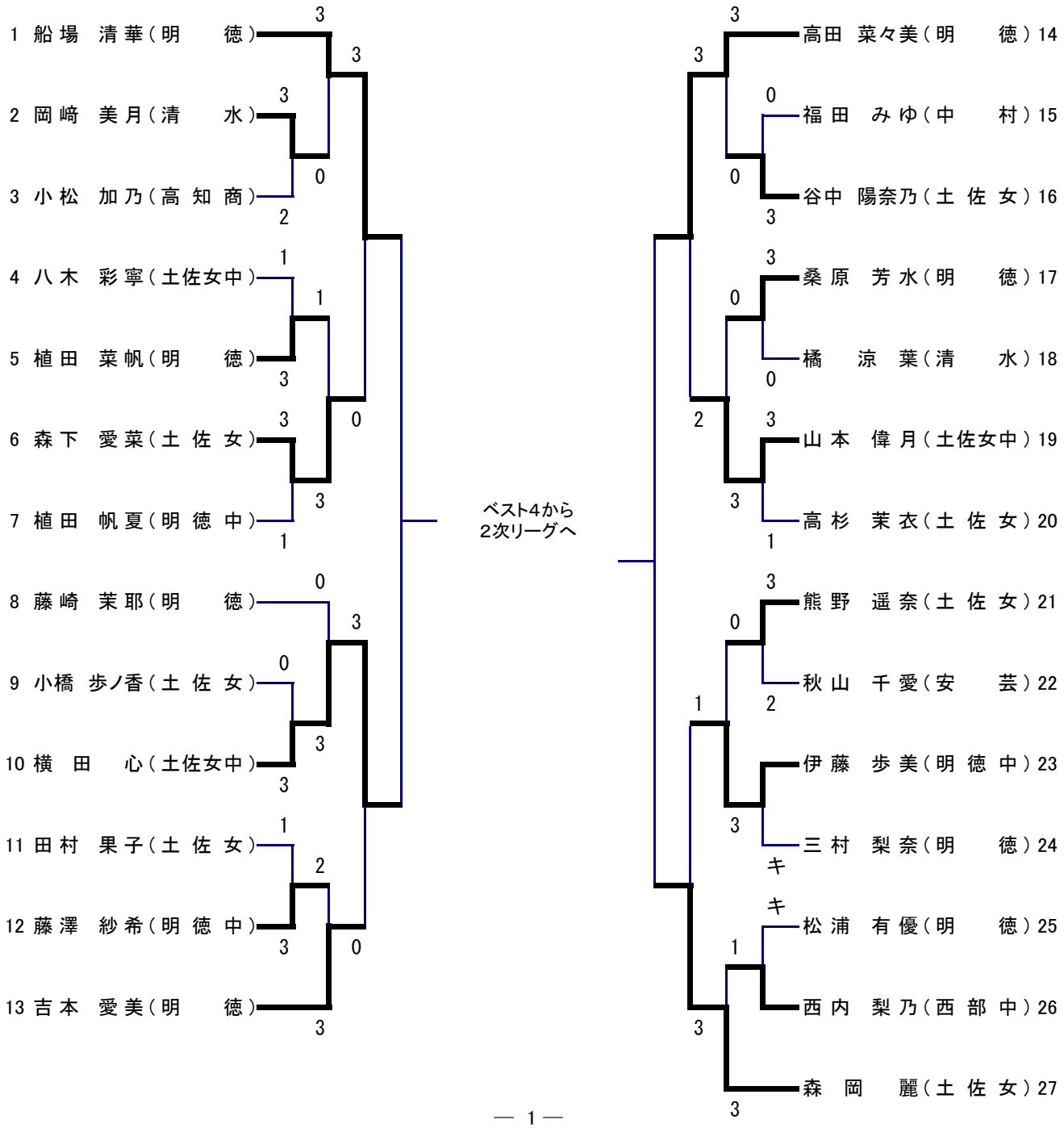
1 船場 清華（明 徳）
2 岡崎 美月（清 水）
3 小松 加乃（高 知 商）
4 八木 彩寧（土佐女中）
5 植田 菜帆（明 徳）
6 森下 愛菜（土 佐 女）
7 植田 帆夏（明 徳 中）
8 藤崎 茉耶（明 徳）
9 小橋 歩ノ香（土 佐 女）
10 横田 心（土佐女中）
11 田村 果子（土 佐 女）
12 藤澤 紗希（明 徳 中）
13 吉本 愛美（明 徳）
ベスト4から
2次リーグへ
高田 菜々美（明 徳）14
福田 みゆ（中 村）15
谷中 陽奈乃（土 佐 女）16
桑原 芳水（明 徳）17
橘 涼葉（清 水）18
山本 偉月（土佐女中）19
高杉 茉衣（土 佐 女）20
熊野 遥奈（土 佐 女）21
秋山 千愛（安 芸）22
伊藤 歩美（明 徳 中）23
三村 梨奈（明 徳）24
松浦 有優（明 徳）25
西内 梨乃（西 部 中）26
森岡 麗（土 佐 女）27