女子ダブルス

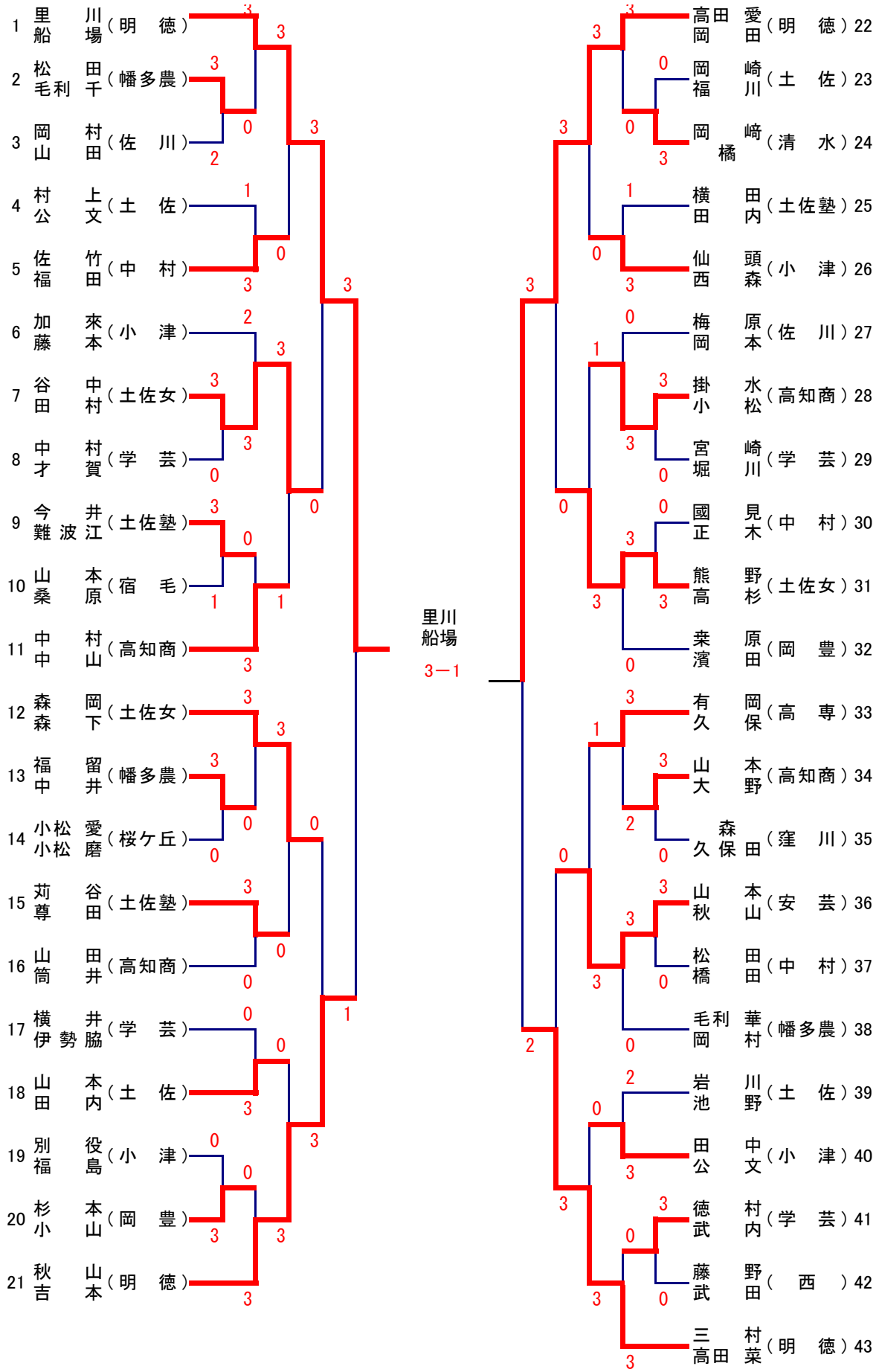
1 里船 川場（明　徳）
2 松毛利 田千（幡多農）
3 岡山 村田（佐　川）
4 村公 上文（土　佐）
5 佐福 竹田（中　村）
6 加藤 來本（小　津）
7 谷田 中村（土佐女）
8 中才 村賀（学　芸）
9 今難波 井江（土佐塾）
10 山桑 本原（宿　毛）
11 中中 村山（高知商）
12 森森 岡下（土佐女）
13 福中 留井（幡多農）
14 小松小松 愛磨（桜ケ丘）
15 苅尊 谷田（土佐塾）
16 山筒 田井（高知商）
17 横伊勢 井脇（学　芸）
18 山田 本内（土　佐）
19 別福 役島（小　津）
20 杉小 本山（岡　豊）
21 秋吉 山本（明　徳）
22 高岡 田田 愛（明　徳）
23 岡福 崎川（土　佐）
24 岡橘 崎（清　水）
25 横田 田内（土佐塾）
26 仙西 頭森（小　津）
27 梅岡 原本（佐　川）
28 掛小 水松（高知商）
29 宮堀 崎川（学　芸）
30 國正 見木（中　村）
31 熊高 野杉（土佐女）
32 桒濱 原田（岡　豊）
33 有久 岡保（高　専）
34 山大 本野（高知商）
35 久 森保田（窪　川）
36 山秋 本山（安　芸）
37 松橋 田田（中　村）
38 毛利岡 華村（幡多農）
39 岩池 川野（土　佐）
40 田公 中文（小　津）
41 徳武 村内（学　芸）
42 藤武 野田（　西　）
43 三高田 村菜（明　徳）
里川
船場
3－1