女子ダブルス

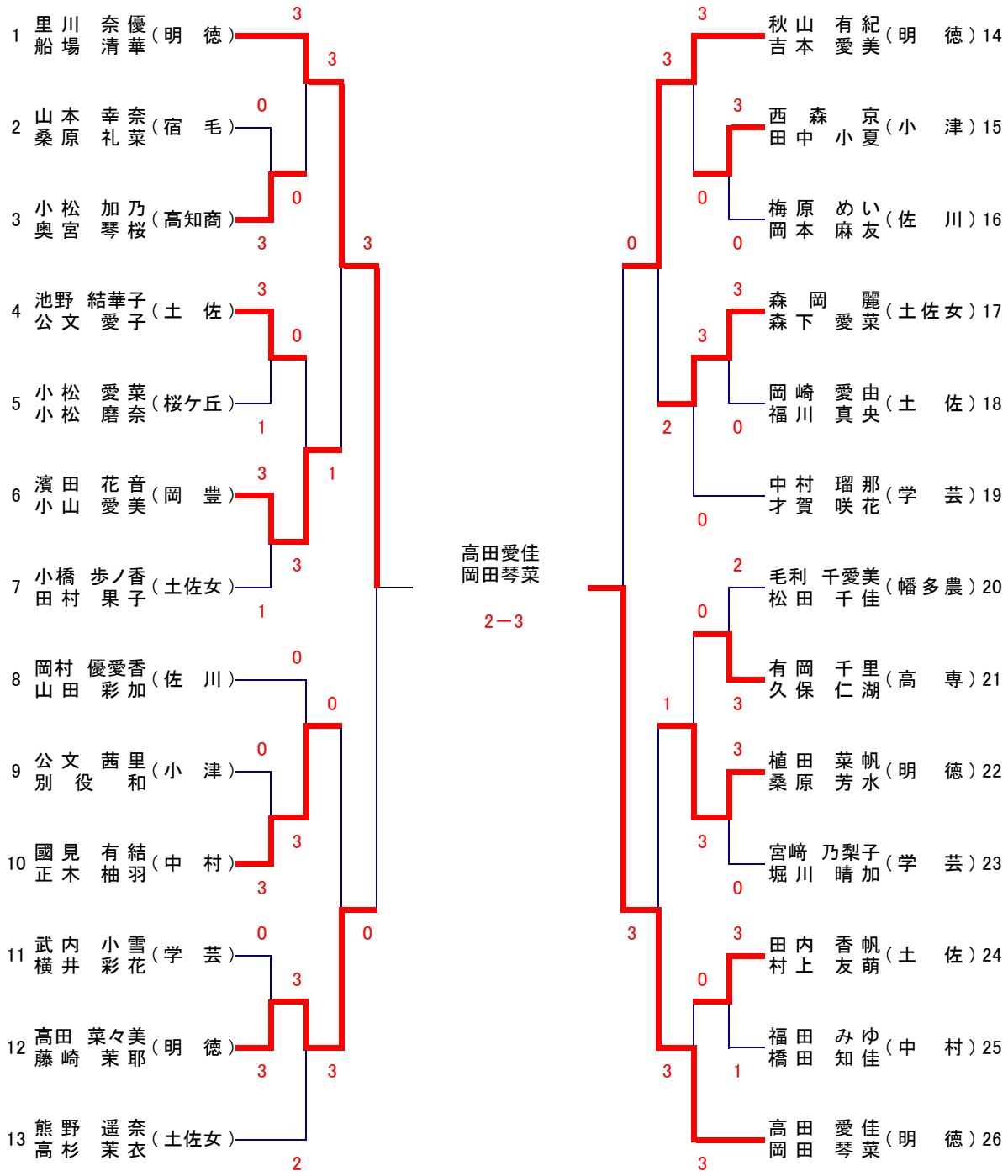
1 里川 奈優 船場 清華 (明 徳)
2 山本 幸奈 桑原 礼菜 (宿 毛)
3 小松 加乃 奥宮 琴桜 (高知商)
4 池野 結華子 公文 愛子 (土 佐)
5 小松 愛菜 小松 磨奈 (桜ケ丘)
6 濱田 花音 小山 愛美 (岡 豊)
7 小橋 歩ノ香 田村 果子 (土佐女)
8 岡村 優愛香 山田 彩加 (佐 川)
9 公文 茜里 別役 和 (小 津)
10 國見 有結 正木 柚羽 (中 村)
11 武内 小雪 横井 彩花 (学 芸)
12 高田 菜々美 藤崎 茉耶 (明 徳)
13 熊野 遥奈 高杉 茉衣 (土佐女)
高田愛佳
岡田琴菜
2－3
秋山 有紀 吉本 愛美 (明 徳) 14
西森 京 田中 小夏 (小 津) 15
梅原 めい 岡本 麻友 (佐 川) 16
森岡 麗 森下 愛菜 (土佐女) 17
岡崎 愛由 福川 真央 (土 佐) 18
中村 瑠那 才賀 咲花 (学 芸) 19
毛利 千愛美 松田 千佳 (幡多農) 20
有岡 千里 久保 仁湖 (高 専) 21
植田 菜帆 桑原 芳水 (明 徳) 22
宮崎 乃梨子 堀川 晴加 (学 芸) 23
田内 香帆 村上 友萌 (土 佐) 24
福田 みゆ 橋田 知佳 (中 村) 25
高田 愛佳 岡田 琴菜 (明 徳) 26