女子ダブルス

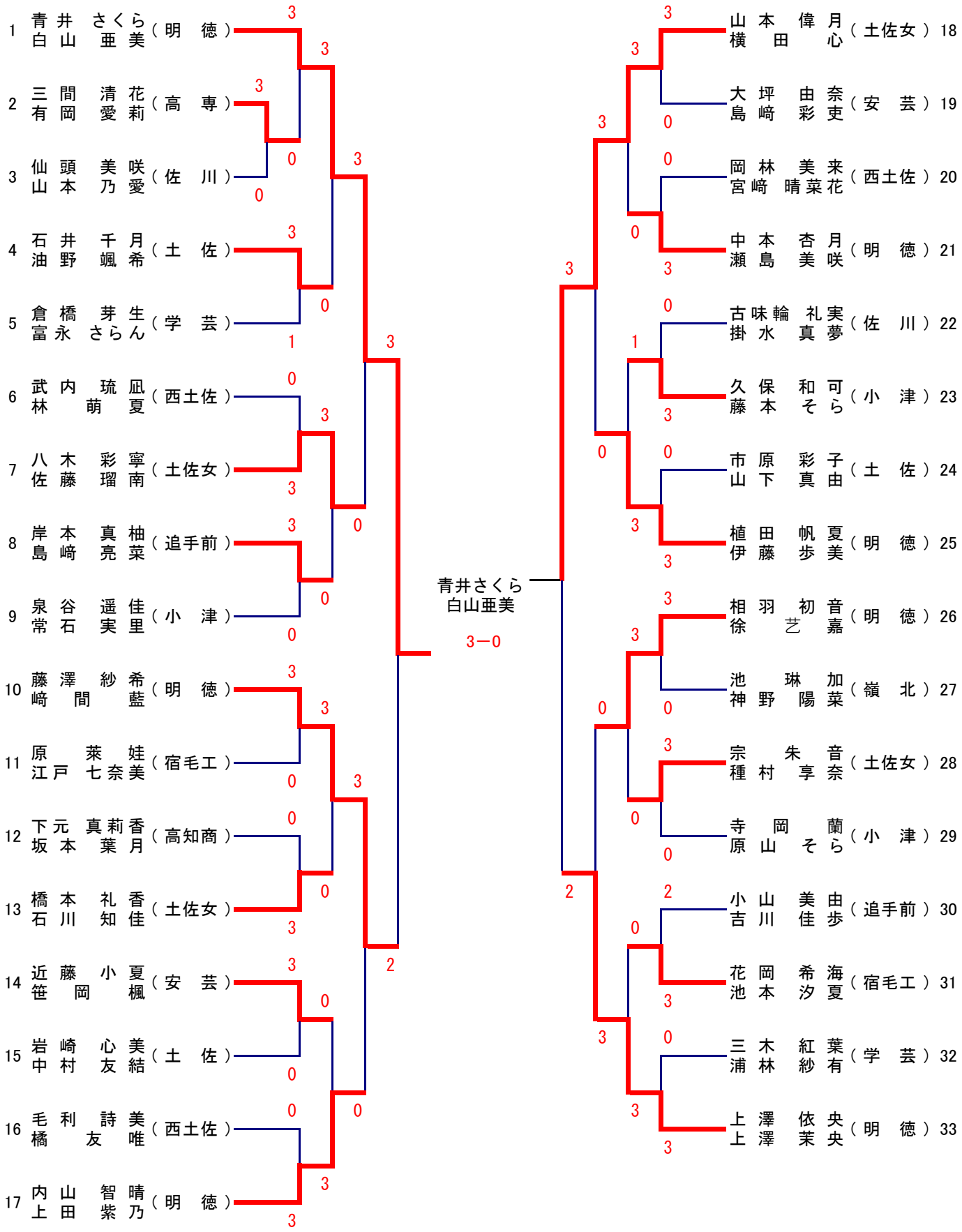
1 青井 さくら 白山 亜美 （明 徳）
2 三間 清花 有岡 愛莉 （高 専）
3 仙頭 美咲 山本 乃愛 （佐 川）
4 石井 千月 油野 颯希 （土 佐）
5 倉橋 芽生 富永 さらん （学 芸）
6 武内 琉凪 林 萌夏 （西土佐）
7 八木 彩寧 佐藤 瑠南 （土佐女）
8 岸本 真柚 島崎 亮菜 （追手前）
9 泉谷 遥佳 常石 実里 （小 津）
10 藤澤 紗希 崎間 藍 （明 徳）
11 原 莱娃 江戸 七奈美 （宿毛工）
12 下元 真莉香 坂本 葉月 （高知商）
13 橋本 礼香 石川 知佳 （土佐女）
14 近藤 小夏 笹岡 楓 （安 芸）
15 岩崎 心美 中村 友結 （土 佐）
16 毛利 詩美 橘 友唯 （西土佐）
17 内山 智晴 上田 紫乃 （明 徳）
18 山本 偉月 横田 心 （土佐女）
19 大坪 由奈 島崎 彩吏 （安 芸）
20 岡林 美来 宮崎 晴菜花 （西土佐）
21 中本 杏月 瀬島 美咲 （明 徳）
22 古味輪 礼実 掛水 真夢 （佐 川）
23 久保 和可 藤本 そら （小 津）
24 市原 彩子 山下 真由 （土 佐）
25 植田 帆夏 伊藤 歩美 （明 徳）
26 相羽 初音 徐 艺嘉 （明 徳）
27 池 琳加 神野 陽菜 （嶺 北）
28 宗 朱音 種村 享奈 （土佐女）
29 寺岡 蘭 原山 そら （小 津）
30 小山 美由 吉川 佳歩 （追手前）
31 花岡 希海 池本 汐夏 （宿毛工）
32 三木 紅葉 浦林 紗有 （学 芸）
33 上澤 依央 上澤 茉央 （明 徳）
青井さくら
白山亜美
3－0