女子シングルス

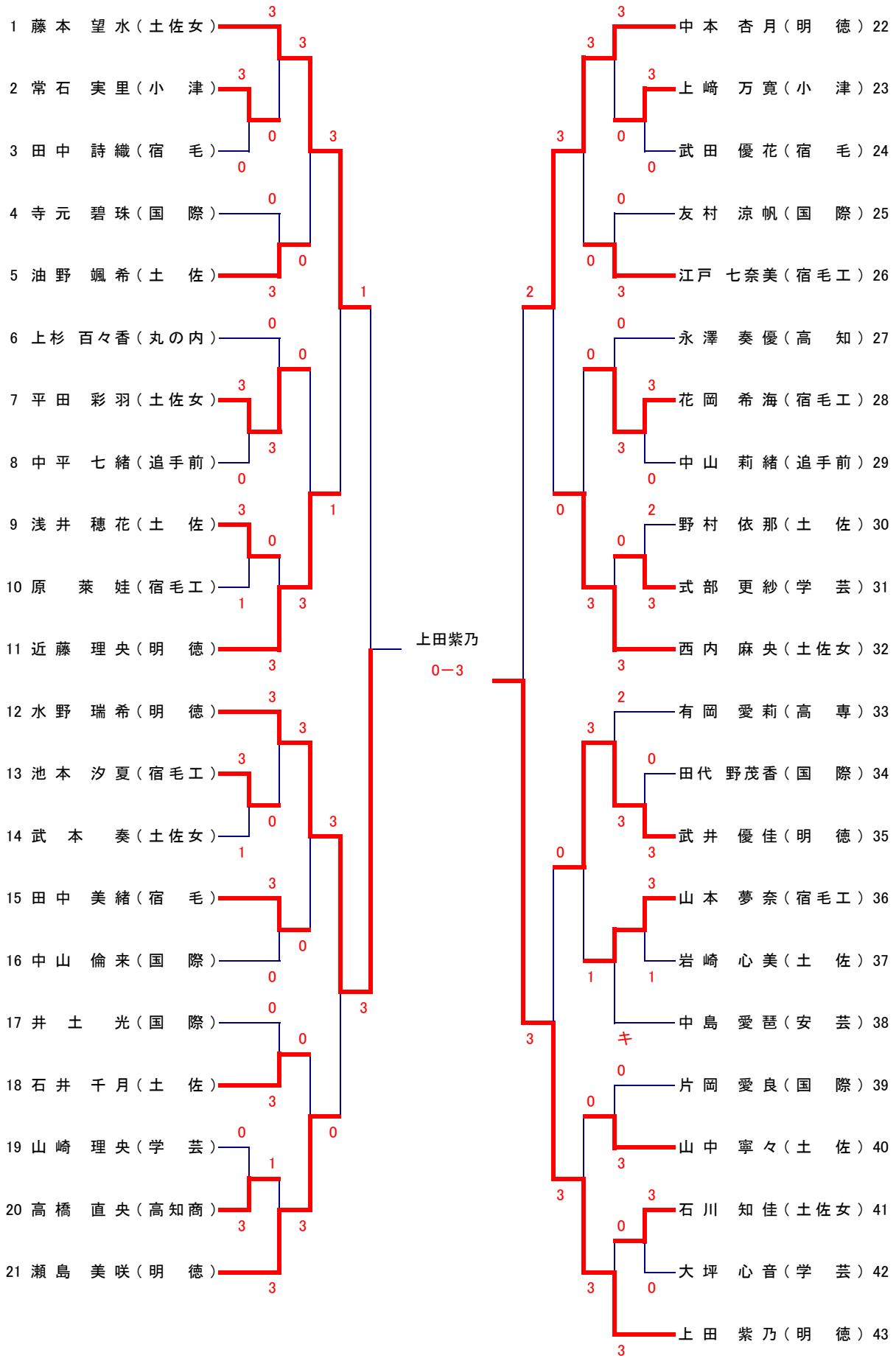
1 藤本 望水（土佐女）
2 常石 実里（小 津）
3 田中 詩織（宿 毛）
4 寺元 碧珠（国 際）
5 油野 颯希（土 佐）
6 上杉 百々香（丸の内）
7 平田 彩羽（土佐女）
8 中平 七緒（追手前）
9 浅井 穂花（土 佐）
10 原 莱 娃（宿毛工）
11 近藤 理央（明 徳）
12 水野 瑞希（明 徳）
13 池本 汐夏（宿毛工）
14 武本 奏（土佐女）
15 田中 美緒（宿 毛）
16 中山 倫来（国 際）
17 井土 光（国 際）
18 石井 千月（土 佐）
19 山崎 理央（学 芸）
20 高橋 直央（高知商）
21 瀬島 美咲（明 徳）
22 中本 杏月（明 徳）
23 上崎 万寛（小 津）
24 武田 優花（宿 毛）
25 友村 涼帆（国 際）
26 江戸 七奈美（宿毛工）
27 永澤 奏優（高 知）
28 花岡 希海（宿毛工）
29 中山 莉緒（追手前）
30 野村 依那（土 佐）
31 式部 更紗（学 芸）
32 西内 麻央（土佐女）
33 有岡 愛莉（高 専）
34 田代 野茂香（国 際）
35 武井 優佳（明 徳）
36 山本 夢奈（宿毛工）
37 岩崎 心美（土 佐）
38 中島 愛琶（安 芸）
39 片岡 愛良（国 際）
40 山中 寧々（土 佐）
41 石川 知佳（土佐女）
42 大坪 心音（学 芸）
43 上田 紫乃（明 徳）
上田紫乃
0－3
キ