女子ダブルス

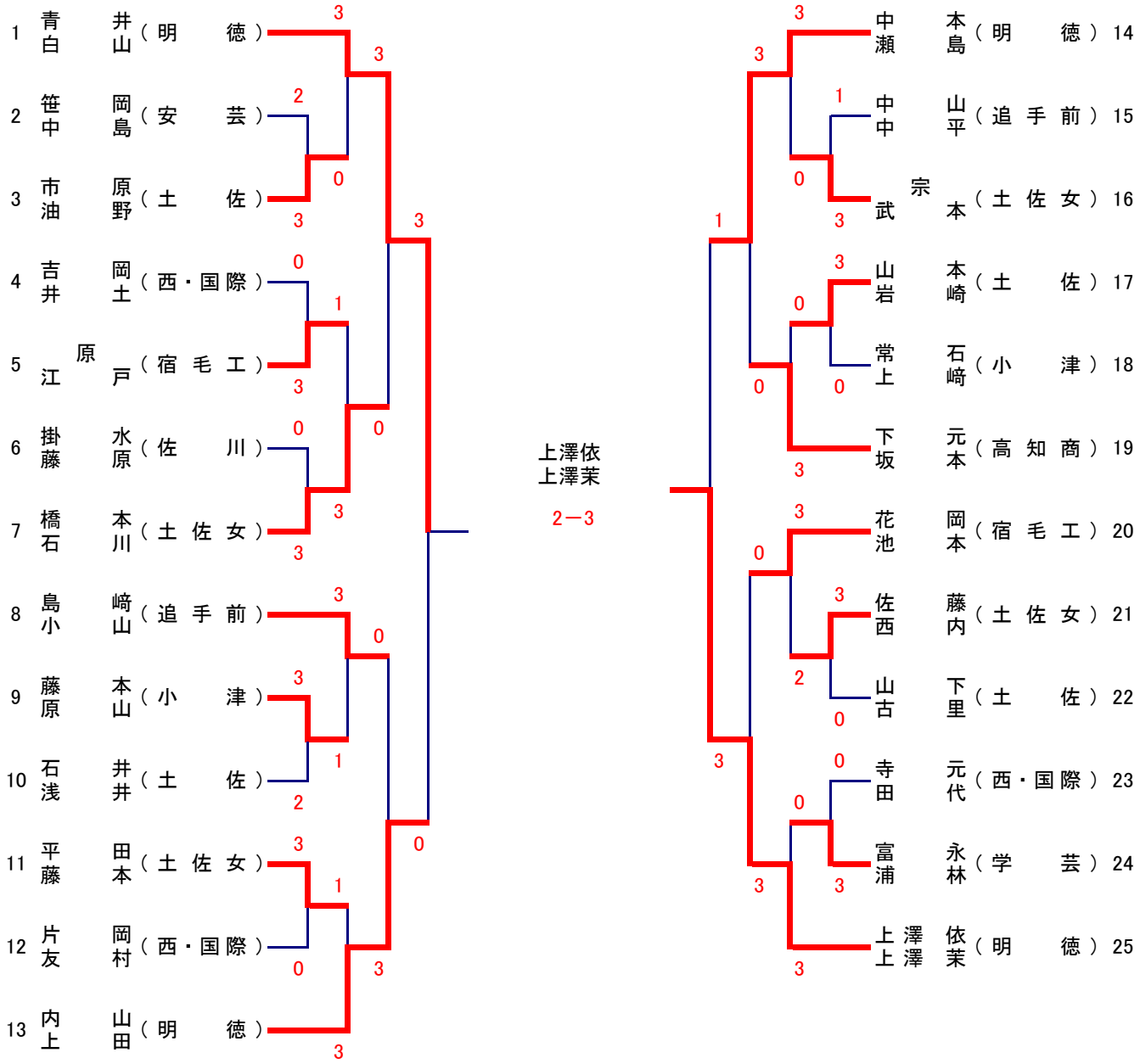
1 青井 白山（明徳）
2 笹岡 中島（安芸）
3 市原 油野（土佐）
4 吉井 岡土（西・国際）
5 江原戸（宿毛工）
6 掛水 藤原（佐川）
7 橋本 石川（土佐女）
8 島崎 小山（追手前）
9 藤本 原山（小津）
10 石井 浅井（土佐）
11 平田 藤本（土佐女）
12 片岡 友村（西・国際）
13 内山 上田（明徳）
14 中本 瀬島（明徳）
15 中山 中平（追手前）
16 武宗本（土佐女）
17 山本 岩崎（土佐）
18 常石 上崎（小津）
19 下元 坂本（高知商）
20 花岡 池本（宿毛工）
21 佐藤 西内（土佐女）
22 山下 古里（土佐）
23 寺元 田代（西・国際）
24 富永 浦林（学芸）
25 上澤 上澤依 茉（明徳）
上澤依
上澤茉
2－3