女子シングルス

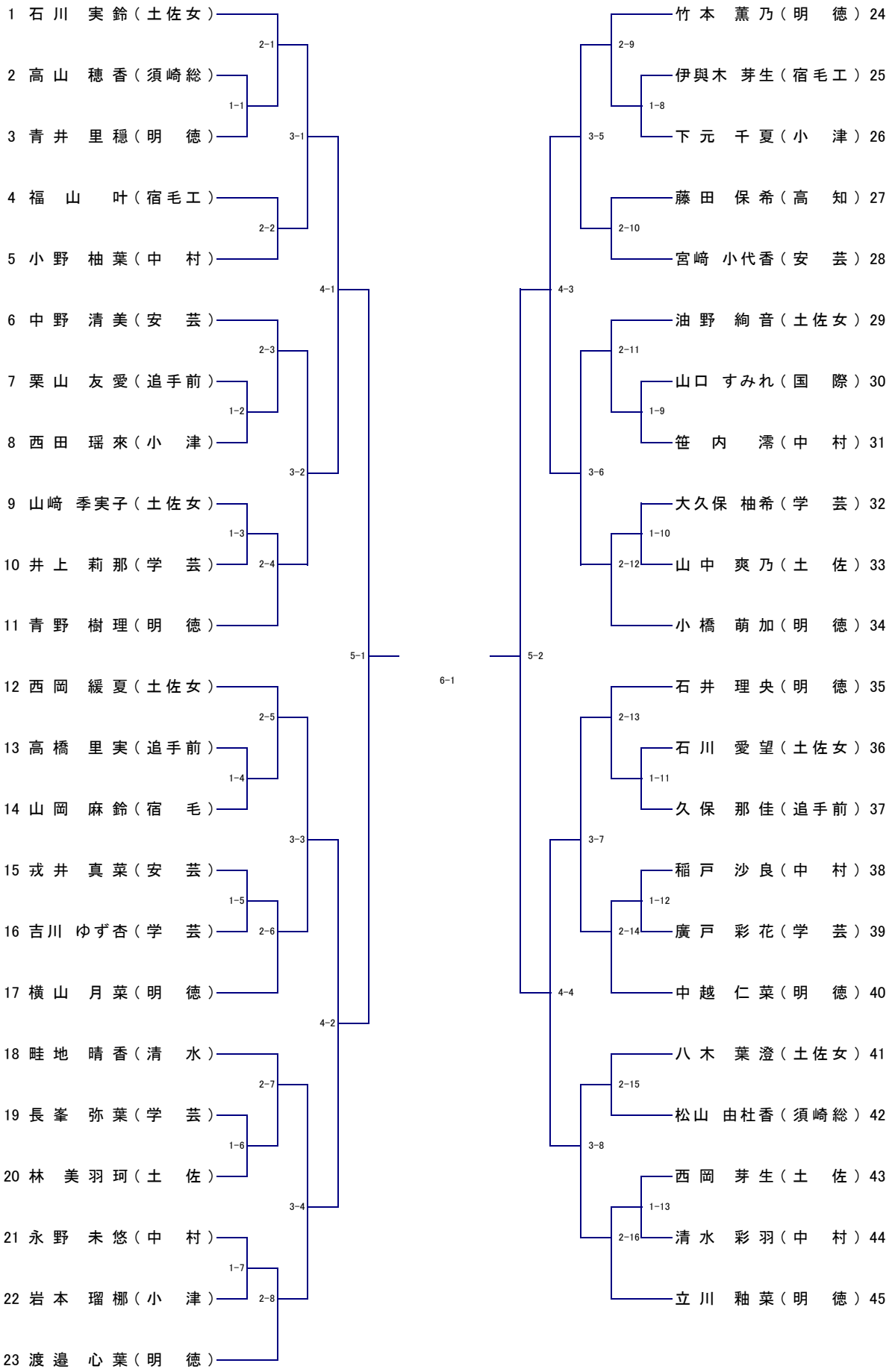
1 石川 実鈴（土佐女）
2 高山 穂香（須崎総）
3 青井 里穏（明 徳）
4 福山 叶（宿毛工）
5 小野 柚葉（中 村）
6 中野 清美（安 芸）
7 栗山 友愛（追手前）
8 西田 瑶來（小 津）
9 山﨑 季実子（土佐女）
10 井上 莉那（学 芸）
11 青野 樹理（明 徳）
12 西岡 緩夏（土佐女）
13 高橋 里実（追手前）
14 山岡 麻鈴（宿 毛）
15 戎井 真菜（安 芸）
16 吉川 ゆず杏（学 芸）
17 横山 月菜（明 徳）
18 畦地 晴香（清 水）
19 長峯 弥葉（学 芸）
20 林 美羽珂（土 佐）
21 永野 未悠（中 村）
22 岩本 瑠椰（小 津）
23 渡邉 心葉（明 徳）
竹本 薫乃（明 徳）24
伊與木 芽生（宿毛工）25
下元 千夏（小 津）26
藤田 保希（高 知）27
宮﨑 小代香（安 芸）28
油野 絢音（土佐女）29
山口 すみれ（国 際）30
笹内 澪（中 村）31
大久保 柚希（学 芸）32
山中 爽乃（土 佐）33
小橋 萌加（明 徳）34
石井 理央（明 徳）35
石川 愛望（土佐女）36
久保 那佳（追手前）37
稲戸 沙良（中 村）38
廣戸 彩花（学 芸）39
中越 仁菜（明 徳）40
八木 葉澄（土佐女）41
松山 由杜香（須崎総）42
西岡 芽生（土 佐）43
清水 彩羽（中 村）44
立川 釉菜（明 徳）45
2-1
1-1
3-1
2-2
4-1
2-3
1-2
3-2
1-3
2-4
5-1
6-1
5-2
2-5
1-4
3-3
1-5
2-6
4-2
2-7
1-6
3-4
1-7
2-8
2-9
1-8
3-5
2-10
4-3
2-11
1-9
3-6
1-10
2-12
2-13
1-11
3-7
1-12
2-14
4-4
2-15
3-8
1-13
2-16