女子団体
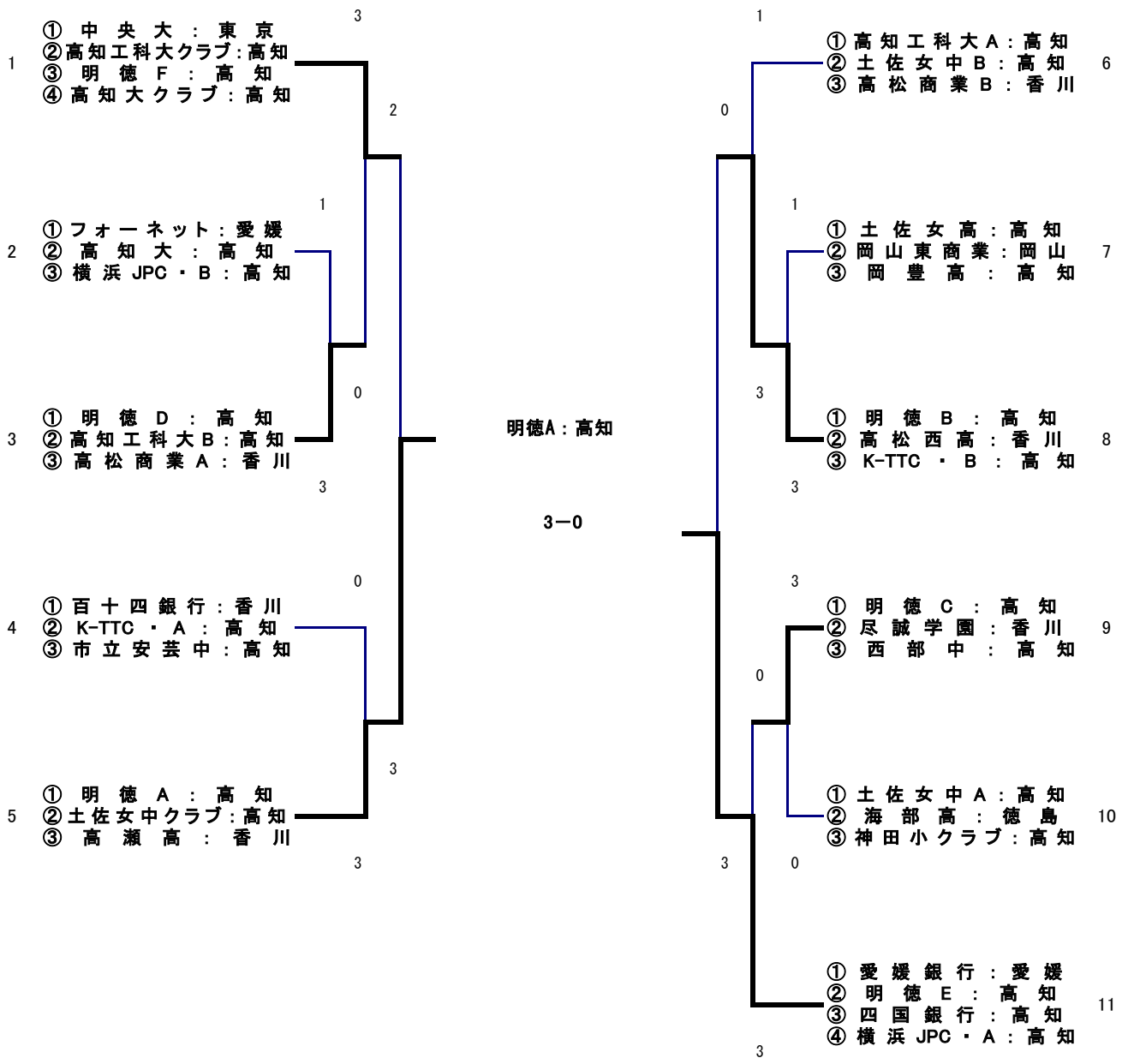
①:トーナメント戦出場